SCHAEFF
A YANMAR BRAND

MINIGRAAFMACHINE

TC16₂

HOE MAAK JE VAN EEN MINI EEN …

TC14₂

TC16₂

TC19₂

TC22₂

XL MINIGRAAFMACHINE

WAT BETEKENT EEN MINIGRAAFMACHINE TEGENWOORDIG?

Heel eenvoudig: op betrouwbare wijze meer kunnen.

**U graaft er mini in XL-formaat mee:
grote graafkracht, functioneel design, meer plaats.
In het 1,5-2,0 ton segment biedt Schaeff vier modellen aan.
Van de Rental-versie tot en met de hoogwaardige uitrusting voor veeleisende toepassingen in de bouw.
Allemaal uitgerust met het high-performance-gen.**

TRADITIE EN VOORUITGANG KOMEN SAMEN

De Schaeff-filosofie, conventionele bouwwijze, Knickmatik™-cilinder evenals kraagcilinder, werd behouden. Eromheen is een compleet nieuwe machine geconstrueerd – van sterke merkcomponenten tot en met een nieuwe cabine.

MADE IN GERMANY

Machinebouw “Made in Germany” – dat is onze ambitie: De XL minigraafmachines worden compleet in onze fabriek in Crailsheim ontwikkeld en gebouwd.

Werkuitrusting met bovengelegen hefcilinder en in de kraanarm aangebrachte slangen voor een betere beveiliging

Comfortabel en ruim ROPS/TOPS-gecertificeerd veiligheidsdak op een uniforme, modulaire bedienerpositie biedt ideale toegang en zicht rondom

Instelbare graafprestatie door verschillende lengtes van de lepelarmen

Bosch Rexroth LUDV (lastonafhankelijke doorstroomverdeling) hydrauliek voor de hoogste efficiëntie en graafprestaties

Een motorkap die ver kan worden geopend, biedt goed zicht en toegankelijkheid tot de dagelijkse onderhoudspunten

Schaeff "Fingertip"-besturing Bediening optioneel

Standaard afstelbare onderwagen

Standaard automatische zwenkrem voor transport (transportbeveiliging)

TC14₂

Werkgewicht kg Cabine Canopy	 1610 1500
Machinebreedte mm	990 - 1340
Motorvermogen kW (PK) Motorfabrikant	10,4 (14,1) Kubota D 722
Maximale graafdiepte m Standaard Lepelsteel Lange Lepelsteel	 2,26 -

UITRUSTING

- Graafuitrusting: Lepelsteel 950 mm
- LUDV-hydraulica
- Cabine-versie optioneel
- Automatische zwenkrem (transportbeveiliging)
- Rubber ketting 230 mm breed (Short pitch)

TC16₂

1650 1570
990 - 1340
10,4 (14,1) Kubota D 722
 2,26 2,46

UITRUSTING

- Graafuitrusting:
  Lepelsteel 950 mm standaard
  Lepelsteel 1150 mm optioneel
- LUDV-hydraulica
- 1e en 2e besturingscircuit optioneel
- hydraulisch verstelbare onderwagen optioneel
- Rubber ketting 230 mm breed (Short pitch)
- 2 rijsnelheden optioneel
- Automatische zwenkrem (transportbeveiliging)

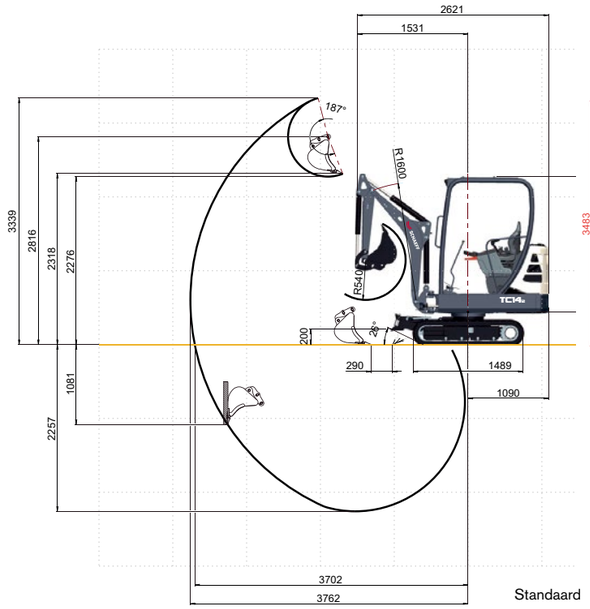

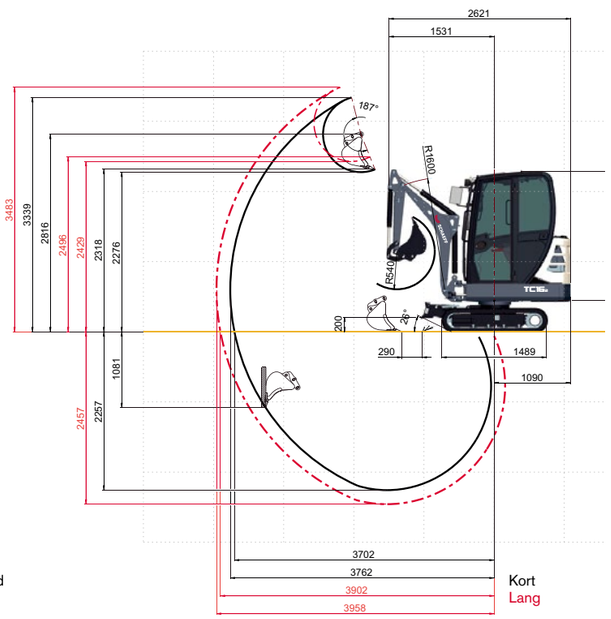

TC19₂

1840 1760
990 - 1340
12,0 (16,3) Kubota D 902
 2,54 2,74

UITRUSTING

- Graafuitrusting:
  Lepelsteel 950 mm standaard
  Lepelsteel 1150 mm optioneel
- LUDV-hydraulica
- Schaeff “Fingertip”-besturing optioneel
- 1e en 2e besturingscircuit optioneel
- hydraulisch verstelbare onderwagen standaard
- Automatische zwenkrem (transportbeveiliging)
- Rubber ketting 230 mm breed (Short pitch)
- 2 rijsnelheden
- Comfort-stoel

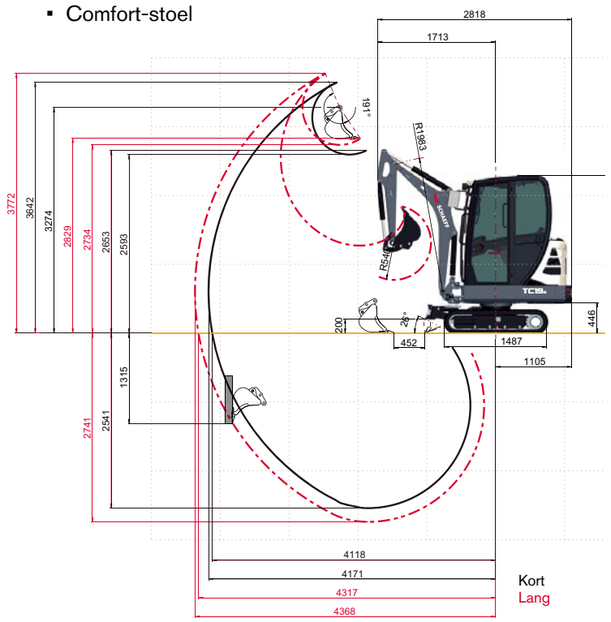

TC22₂

2010 1930
990 - 1340
12,0 (16,3) Kubota D 902
 2,54 2,74

UITRUSTING

- Graafuitrusting:
  Lepelsteel 950 mm standaard
  Lepelsteel 1150 mm optioneel
- LUDV-hydraulica
- Schaeff “Fingertip”-besturing standaard
- 1e extra besturingscircuit standaard
- 2e besturingscircuit optioneel
- hydraulisch verstelbare onderwagen standaard
- Automatische zwenkrem (transportbeveiliging)
- Rubber ketting 230 mm breed (Short pitch)
- 2 rijsnelheden
- Comfort-stoel

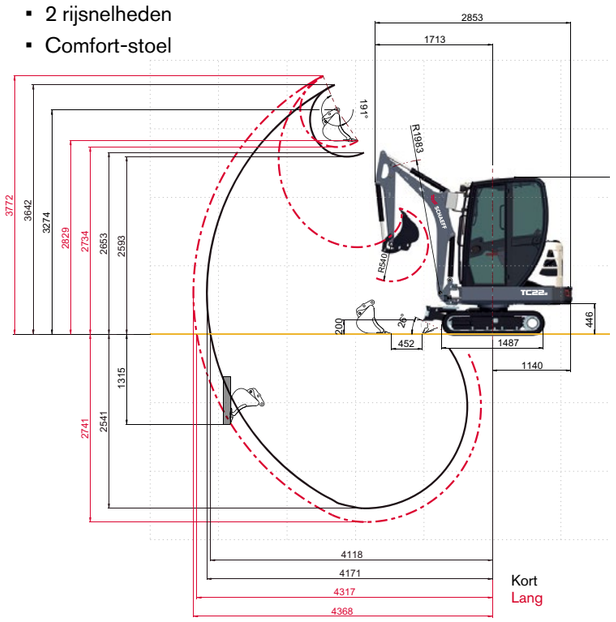

XL GRAAFPRESTATIES

HOE ONTSTAAT EEN PRODUCTIEVE MACHINE?

Heel eenvoudig: krachtige componenten met goede ideeën combineren.

MOTOR EN HYDRAULISCH SYSTEEM

De minigraafmachines bieden in vergelijking met gangbare modellen van de concurrentie tot 20 % meer vermogen, bijvoorbeeld bij het snel graven van sloten.

Met LUDV-hydraulica (lastonafhankelijke doorstroomverdeling) zijn maar weinig modellen in deze vermogensklasse uitgerust. Ook bij extreme bodems dringt de bak krachtig naar binnen en wordt compleet gevuld.

TWEEDE EXTRA BESTURINGSCIRCUIT

Voor de precieze werking van aanbouwwerktuigen is het tweede extra besturingscircuit elektrisch-proportioneel – vanaf TC16-2 optioneel. De bestuurder stuurt via joystick (Schaeff “Fingertip”-besturing) heel precies – een bijzonderheid, omdat deze uitrusting anders pas bij graafmachines in hogere klassen toegepast wordt.

SCHAEFF KNICKMATIK®

De Schaeff Knickmatik® met verstelbaar knikbesturings-gieksysteem is ideaal voor werkzaamheden langs wanden of taluds. De knikhoek bedraagt in totaal een indrukwekkende 120°. De Knickmatic®-cilinder steekt niet boven de ketting uit en is zo beschermd tegen beschadigingen.

SCHAEFF “FINGERTIP”-BESTURING

Met de Schaeff “fingertip”-besturing geschiedt de elektro-proportionele bediening van de hydraulische functies uitermate eenvoudig middels een duimwieltje op de joystick. Daarmee kan de machinist de oliedoorstroom van “nul” tot “vol” uiterst nauwkeurig doseren, wat een voordeel is bij het besturen van aanbouwuitrustingen als tweeschalengrijper of zwenklepel. Ook verkrijgbaar voor het eerste besturingscircuit op de rechter en voor het tweede besturingscircuit op de linker joystick.

RUPSRIJWERK

Het rupsrijwerk is verstelbaar – van 990 tot 1340 mm.
Dit garandeert volledige mobiliteit bij bouwplaatsen met een nauwe doorgang/deuren en biedt uitstekende stabiliteit op moeilijk terrein.

XL WERKPLEK

HOE KUNNEN DE PRESTATIES ONAFHANKELIJK VAN DE TECHNIEK WORDEN VERHOOGD?

Heel eenvoudig: met een werkplek, die de bestuurder beter maakt.

REUSACHTIGE CABINE

De nieuwe XL-cabine (ROPS/TOPS-gecertificeerd) biedt ruimte en comfort als bij “een grote”. Om snel in te stappen, kan de console compleet weggeklapt worden – de bestuurder blijft bij het instappen niet hangen. De voetruimte biedt plaats genoeg – ook voor schoenmaat 48 en groter. De werkplek kan ook individueel op de bestuurdersafmetingen worden aangepast. De royale vlakken van glas bieden optimaal zicht op het aanbouwwerktuig en de werkomgeving.

Voor de optimale communicatie op de bouwplaats kan het rechter venster tot op de bodem worden geopend.

Canopy-versie

De machines zijn ook in Canopy-versies verkrijgbaar.
Met veiligheidsuitrustingen zoals bijvoorbeeld een afsluitbaar opbergvak.

XL GEBRUIKS-VRIENDELIJKHEID

WAT BETEKENT GEBRUIKSVRIENDELIJK?

Heel eenvoudig: de combinatie van intuïtiever besturing en veilig werken.

GOED BESCHERMD

Door Schaeff-specifieke constructiekenmerken worden beschadigingen bij voorbaat voorkomen: Door de bovenliggende kraagcilinder is er bij het laden van de vrachtwagen geen contact tussen zuigerstang en laadzijde. De Knickmatik™-cilinder is bewust links geplaatst, zodat deze tegen beschadigingen door botsingen is beschermd. De giek kan bij volle graafdiepte aan beide kanten gedraaid worden.

HYDRAULIEKSLANGEN

De hydraulica aan het werktuig wordt goed beschermd door de giek of extreem dicht langs de giek uitgevoerd.

TRANSPORT

Door de automatische zwenkrem kan bij het transport het vergrendelen van de bovenwagen niet vergeten worden.

ERGONOMIE

Bij alle modellen werd bijzondere waarde aan de ergonomie toegekend, de schildhendel biedt bijvoorbeeld een geïntegreerde rijsnelheidsregelaar. Egaliseer- en nivelleringswerkzaamheden kunnen zo gemakkelijker worden uitgevoerd.

DISPLAY

Indicatie-instrument met tankmeter, bedrijfsurenteller en nog veel meer. Bij storing optisch signaal.

XL SERVICE

WAT IS BIJ DE DAGELIJKSE SERVICE VAN BELANG?

Heel eenvoudig: tijd en moeite minimaliseren.

Gezamenlijk worden de stilstandtijden en servicekosten beperkt.

Juist om de dagelijkse service tijdbesparend uit te voeren, komt het op de eenvoudige toegang en gecombineerde servicepunten aan. Er is maar een sleutel voor alle sloten nodig.

De motorkap kan ver omhoog geopend worden, dagelijkse onderhoudspunten zijn direct toegankelijk of via kijkglazen controleerbaar – bij de meeste modellen aan de buitenkant al te zien. Het bijtanken uit jerrycans is op werkhoogte goed mogelijk.

HOGE STANDAARD

VAN BEGIN AF AAN VEEL EROP EN ERAAN

MOTOR / BRANDSTOFSYSTEEM

- Dubbel luchtfiltersysteem
- Op werkhoogte aanwezig vulstuk voor de brandstof

ONDERWAGEN

- 230 mm brede rubber ketting (Short pitch)

HYDRAULISCH SYSTEEM

- Nooduitschakeling via druktank
- Rechtdoor rijfunctie
- Automatische zwenkrem (transportbeveiliging)

VEILIGHEIDSSYSTEEM

- Motorstartbeveiliging in de linker besturingsconsole

WERKUITRUSTING

- Extra besturingscircuit tot einde Lepelsteel
- Werklamp aan cabine/veiligheidsdak
- LUDV-hydraulica (lastonafhankelijke doorstroomverdeling)

VEILIGHEIDSCABINE

- ROPS (Roll-Over Protective Structure)
- TOPS (TIP-Over Protective Structure)
- Gewichtsafhankelijk instelbare comfort-stoel
- Veiligheidsgordel
- Hydraulische vooruit-regeling met verstelbare polssteunen
- Cabineverwarming met voorruitontdooiing
- Voorruitopeningssysteem met gasdrukveerondersteuning
- Accu-hoofdschakelaar
- 12 V aansluiting
- Bekabeling voor luidsprekers en antenne, radio-opslagcompartiment
- Zijspiegels
- Pedalen
- Ver te openen raam rechts voor optimale ventilatie, zicht en communicatie
- Opslag- en weglegmogelijkheden voor werktuig, mobieltje en drankjes

VEILIGHEIDSDAK VOOR DE BESTUURDER (CANOPY)

- ROPS (Roll-Over Protective Structure)
- TOPS (TIP-Over Protective Structure)
- Gewichtsafhankelijk instelbare comfort-stoel
- Veiligheidsgordel
- Hydraulische vooruit-regeling met verstelbare polssteunen
- 12 V aansluiting
- Pedalen
- Afsluitbaar opbergvak onder de stoel
- Opslag- en weglegmogelijkheden voor werktuig, mobieltje en drankjes

GOEDE OPTIES

OPTIMALISEER UW MINIGRAAFMACHINES VOOR HET GEBRUIK

- Kraantraverse
- Regenkap
- Rubber ketting 230 mm breed (Long pitch)
- Inbouwvoorbereiding voor inschuifradio (radio-opslagcompartiment, antenne, 2 x luidspreker)
- Anti-diefstalsysteem
- Schakelaar en bekabeling voor zwaailicht
- Extra werklamp en zwaailamp
- Lasthaak
- Lasthoudventiel
- Olievarianten
- Beschermrooster
- Brandblusser
- Rijalarm

DE PLUS VAN SCHAEFF

HOE WORDT EEN MINIGRAAFMACHINE DEEL VAN UW ONDERNEMING?

Heel eenvoudig:
met onze extra services.

LAKSERVICE – KLEUR BEKENNEN

Om de zaken bij elkaar te laten passen: wij lakken precies in de kleuren van uw onderneming.

BrandIt® – DE SERVICE VOOR UW LOGO OP DE MACHINE.

Bij ons krijgt uw onderneming een prominente plaats. Onze motorkap biedt veel plaats voor uw loge en dus voor uw aanwezigheid op de markt. Desgewenst met onze ondersteuning.

Spreek met uw Schaeff partner over onze BrandIt® service.

DOOR DE FABRIEK GECONTROLEERDE ONDERDELEN

WAT MAAKT UW SCHAEFF MINIGRAAF-MACHINE LANGDURIG INZETBAAR?

Heel eenvoudig: het origineel.

Schaeff onderdelen zorgen voor langdurig betrouwbare prestaties en efficiëntie van uw machine. De opdrachtverwerking en leveringsservice zijn snel: Schaeff dealers kunnen uit meer dan 100.000 onderdelen kiezen, van veiligheidsgordels en besturings-componenten tot en met assen en filterelementen. Meer dan 95% van de onderdelen wordt binnen 24 uur verstuurd.

Neem contact op met uw lokale Schaeff partner.
Daar krijgt u meer informatie en kunnen door de fabriek gecontroleerde onderdelen worden besteld.

COMPACT PORTFOLIO

MADE IN CRAILSHEIM

Compacte bouwmachines maken in onze kerncompetentie en onze grote passie.
Wij doen dat al ruim 75 jaar met hart en ziel, waarvan ruim 30 jaar in Crailsheim.

Onze ideeën hebben bouwmachinegeschiedenis geschreven, zoals de Knickmatik® of kraagcilinder.
En ook nu nog bepaalt onze knowhow de markt. Onze grote vaardigheid is meer dan de moeite voor onze klanten waard: door uiterst productieve en betrouwbare bouwmachines.

Mini-graafmachine met rupsbanden
10 modellen. Gebruiksgewicht van 1,5 tot 5,0 ton

Midi-rupsgraafmachines
4 modellen. Gebruiksgewicht van 5,65 tot 12,5 ton

Compacte mobiele graafmachines
3 modellen. Gebruiksgewicht van 7,4 tot 11,0 ton

Compacte wielladers
5 modellen, bakinhoud van 0,5 tot 1,8 kubieke meter

TECHN. BESCHRIJVING

MOTOR

Producent, fabricaat	Kubota, D722 Tier 4 final
Type	3-cilinder dieselmotor
Boring x slag	67 x 68 mm
Cilinderinhoud	719 cm^3
Vermogen volgens ISO 14396 bij 2500 min^{-1}	10,4 kW (14,1 pk)
Draaimoment max. bij 2000 min^{-1}	43,5 Nm
Luchtfilter met veiligheidspatroon en onderhoudsschakelaar	
Koudestarthulp	Gloeibougies

ELEKTRISCHE INSTALLATIE

Bedrijfsspanning	12 V
Accu	12 V / 44 Ah
Dynamo	12 V / 40 A
Startmotor	1,4 kW
Verlichtingsinstallatie:	1 werklamp voor links aan de cabine/het veiligheidsdak (extra schijnwerpers optioneel)

RIJAANDRIJVING

Enkeltraps, hydrostatische rijaandrijving met regelbare axiale plunjermotor en reductiedrijfwerk, volledig ingekapseld. “Straight-Travel”-functie. Rijremventiel voor afdalingen	
Rijsnelheid, 1. Rijstand	2,2 km/h
Rijsnelheid, 2. Rijstand (optioneel)	4,2 km/h
Telkens vooruit en achteruit. Handmatige schakeling via knoppen op de schuifbladhendel	

ONDERWAGEN

Torsiestijve lasconstructie. Seriematige mechanische breedteverstelling van loopwerkdraagbalk. Onderhoudsvrij loopwerk. Looprolvering met hydraulische kettingspanner. Glijplaat boven	
Verstelbereik (rupsbuitenkant)	990 - 1340 mm
Breedte rubber rupskettingen (Short pitch)	230 mm
Loopwerklengte (totaal)	1490 mm
Aantal looprollen per kant	3
Spoor	760 – 1110 mm
Klimvermogen	max. 60%
Trekkracht 1ste rijstand	1300 daN

SCHUIFBLAD

Onafhankelijk van het rijden, fijngevoelig met aparte hendel bedienbaar	
Breedte x hoogte	1340 x 235 mm
Slaglengte onder maaiveld	160 mm
Slaglengte boven maaiveld	200 mm
Hellingshoek	25°

STUURINRICHTING

Onafhankelijke afzonderlijke besturing van de rupskettingen, ook tegengesteld draaiend. Fijngeregelde bediening met handhendel, gecombineerd met pedalen, voetsteun op de pedaalconsole	

ZWENKWERK

Binnenvertande draaikrans	
Draaisnelheid	0 - 9 min^{1}

ZWENKREM

Hydrostatische aandrijving, werkt tegelijk als slijtarme rem. Extra veerdruk-lamellenrem. Geldt als transportbeveiliging	

VULHOEVEELHEDEN

Diesel-tankinhoud	27 l
Hydraulieksysteem (inclusief tank 21 l)	26 l

KNICKMATIK®

Parallelle zijdelingse verstelling bij volledige graafdiepte.	
Knikhoek/zijdelingse verstelling naar links	59° / 411 mm
Knikhoek / zijdelingse verstelling naar rechts	60° / 503 mm

BEDRIJFSGEGEVENS, STANDAARD UITRUSTING

Werkgewicht volgens ISO 6016: Cabine, met bak 400 mm, snelwisselaar, 1e hulpstuurkring, rubber kettingen, met chauffeur, tank vol	1650 kg
Werkgewicht volgens ISO 6016: Canopy, met bak 400 mm, snelwisselaar, 1e hulpstuurkring, rubber kettingen, met chauffeur, tank vol	1570 kg
Transportgewicht: Cabine, tank 1/2 vol, met snelwisselaar, zonder bak	1525 kg
Transportgewicht: Canopy, tank 1/2 vol, met snelwisselaar, zonder bak	1445 kg
Totale lengte (rijstand)	2621 mm
Totale lengte (transportstand)	3653 mm
Hoogte boven canopy/cabine	2273 mm / 2291 mm
Totale hoogte (rijstand)	2315 mm
Totale breedte onderwagen	990 – 1340 mm
Totale breedte bovenwagen	980 mm
Bovenwagen-achterradius	1090 mm
Radius voorzijde bovenwagen	1295 mm
Omhullende cirkel bij gevulde bak (ook met bak 600 mm):	
180°	2388 mm
360°	2596 mm
Afstand tot de bodem aan de achterkant	443 mm
Reikwijdte max.**	3760/3958* mm
Graafdiepte max.**	2260/2460* mm
Overlaadhoogte ca.**	2280/2430* mm
Hoogst mogelijke hoogte**	3340/3483* mm
Bakdraaihoek	187°
Losbreekkracht volgens ISO 6015	16.590 N
Uitbreekkracht volgens ISO 6015	9750/8570* N
Specifieke bodemdruk:	
Bagger compl.	0,26 daN/cm^2

* bij lepelsteel 1150 mm (optie)

** Maten gelden voor een egaal staand apparaat, maar kunnen door schuine stand met het schuifblad worden uitgebreid.

TECHN. BESCHRIJVING

HYDRAULIEK

Pompopbrengst max.	33 l/min
Werkdruk	220 bar
Dubbele tandwielpomp	
Lastonafhankelijke doorstroomverdeling (LUDV) voor alle werkbewegingen en rijaandrijving	
Alle functies zijn tegelijkertijd uitvoerbaar	
Alle baggerbewegingen servogestuurd, ISO	
Alle functies proportioneel aanstuurbaar	
Hydraulische-oliekoeler	
Volstroomfiltering door retourfilter	
Giek-, steel- en knikcilinder met aan beide zijden eindpositiedemping	
Bak inkiepen met eindpositiedemping	
Veilgheidsuitschakeling activeert via uitstap-versperring	
Hulpstuurkring standaard aanwezig, bediening via voetpedaal	
Hulpstuurkring met bypass voor drukgereduceerde terugloop	
Hydraulisch vermogen op de koppelingen:	
Pompopbrengst (afhankelijk van de druk)	
bij 145 bar	33 l/min
bij 220 bar	21 l/min
Max. werkdruk	220 bar
Het diagram laat het beschikbare vermogen bij de aansluitkoppelingen zien:	

P/Q-grafiek buigproef hulpstuurkring 1
TC16-2

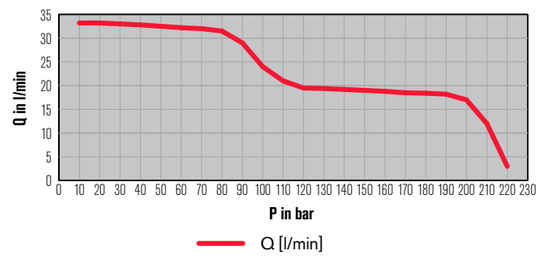

CABINE (STANDAARD)

Ruime, geluidgedempte, stalen cabine met zicht rondom, FOPS*** (volgens ISO 3449), ROPS en TOPS (volgens ISO 12117) gekeurd
Zeer goed zicht rondom door slanke draagbalken met sterke wanden
Veiligheidsbeglazing
Voorruit kan door gasveer ondersteund boven het hoofd gezwenkt worden
Ondergedeelte voorruit met vrije glasrand, zonder belemmering van het zicht
Deuren met grote instap links
Linker console klapbaar voor een brede instap
Deur als nooduitgang rechts
Gelijktijdige sluiting met sluiten van kap, contactslot en tanksluiting
Centrale stekker voor elektrische kabel
Wisserinstallatie met ruitenwisser voor voorruit
Binnenverlichting, klerenhaak
Bestuurdersstoel (basisuitvoering), kunstleer: Langs- en rugleuningverstelling Bestuurdersgewicht traploos instelbaar Veiligheidsgordel
Armleuningen aan de bedieningsconsole zonder gereedschap in hoogte verstelbaar
Kabel voor radio-inbouw voorhanden
Voorbereiding voor antenne
Groot opbergvak onder de bestuurdersstoel
Verwarming (water) met 2-traps ventilator en 4 verstelbare uitstroommondstukken
Temperatuurregelaar in cabine
Opbergnet achter de bestuurdersstoel
Opbergvak voor mobiele telefoon (bij het 12 Volt-stopcontact)
1 buitenspiegel links, voor de voorruit klapbaar
1 werklamp linksvoor, serie
Display, brandstofmeter, bedrijfsurenteller en waarschuwingslampen
Veiligheidssteunen vanaf buiten zeer goed toegankelijk
Zeer goede ergonomie
Schuifbladhendel ergonomisch aangebracht
Snel-/Langzaamschakelaar op schuifbladhendel (optie)
Aansturing hulpstuurkring per ‘fingertip’ op rechter joystick inclusief stopfunctie voor continubedrijf (optie)
Zwaailicht, radio, startblokkering, werklampen voorbereid voor optionele inbouw
*** FOPS alleen met optioneel dakbeschermingsrooster

CANOPY

Stabiele staalbuisconstructie. 4 posten voor het beste zicht rondom	
1 werklamp linksvoor	
FOPS (volgens ISO 3449), ROPS en TOPS (volgens 12117) gekeurd	
Bestuurdersstoel (basisuitvoering), kunstleer: Langs- en rugleuningverstelling Bestuurdersgewicht traploos instelbaar Veiligheidsgordel	
Groot afsluitbaar opbergvak onder de bestuurdersstoel	
Opbergnet achter de bestuurdersstoel	
Display, brandstofmeter, bedrijfsurenteller en waarschuwingslampen	
Eenvoudig en snel ombouwen van veiligheidsdak op cabine en omgekeerd (< 1 h)	
Zwaailicht, startblokkering, werklampen voorbereid voor optionele inbouw	
Mindergewicht veiligheidsdak	80 kg

KRAANTRANSPORT

Kraanlaaduitrusting, te gebruiken voor cabine en canopy

GELUIDSWAARDEN

Geluidsvermogenniveau L_{WA} cabine/canopy	93 / 93 dB (A)
Geluidsniveau L_{pA} cabine/canopy	79 / 79 dB (A)
Geluidsniveauwaarden volgens richtlijn 2000/14/EG en EN474	

TRILLINGSWAARDEN

Effectieve waarde van de versnelling voor het hele lichaam	onder 0,5 m/s^2
Effectieve waarde van de versnelling voor hand-arm	onder 2,5 m/s^2
Trillingswaarden volgens richtlijn 2006/42/EG en EN474	

GRAAFCURVEN & AFMETINGEN: MONOGIEK

TC16₂

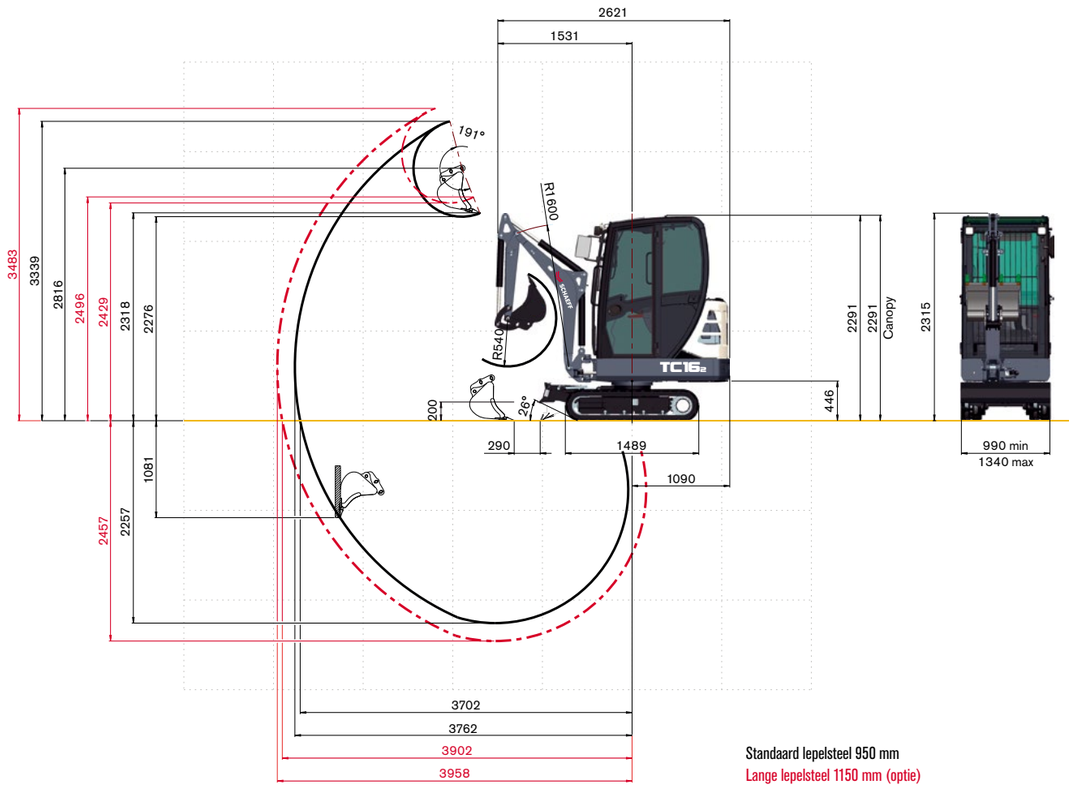

Standaard lepelsteel 950 mm
Lange lepelsteel 1150 mm (optie)

AFMETINGEN

Afb. 1, 2:
Baggeren over de complete breedte van de machine

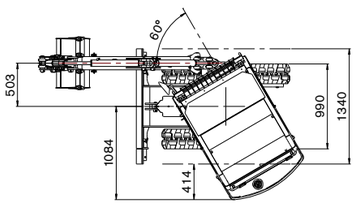

Afb. 3:
Transportstand - aanhangertransport

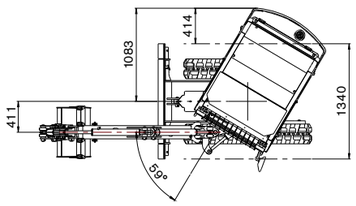

Afb. 4:
Omhullende cirkel

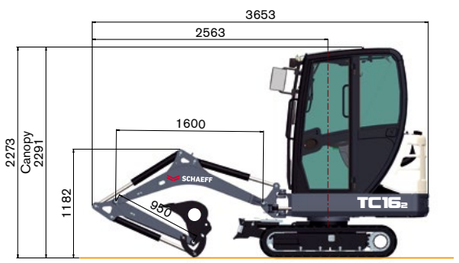

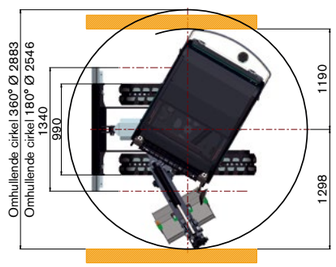

DRAAGVERMOGEN

Hoogte lepeldraaipunt		Lastafstand vanaf draaikransmiddelpunt																			
Lepelsteel 950 mm		1,5 m				2,0 m				2,5 m				3,0 m				3,25 m			
		VI	VU	VI	VU	VI	VU	VI	VU	VI	VU	VI	VU	VI	VU	VI	VU	VI	VU	VI	VU
2,0 m		-	-	-	-	0,57	0,57	0,45	0,45	0,36	0,36	0,26	0,36	0,33	0,33	0,21	0,29	-	-	-	-
		-	-	-	-	0,44	0,44	0,44	0,44	0,33	0,33	0,26	0,36	0,20	0,20	0,20	0,29	-	-	-	-
1,0 m		0,80	0,80	0,50	0,86	0,53	0,53	0,35	0,57	0,43	0,43	0,24	0,36	0,35	0,35	0,18	0,27	0,32	0,32	0,17	0,24
		0,76	0,76	0,48	0,86	0,50	0,50	0,34	0,57	0,30	0,30	0,24	0,35	0,23	0,23	0,18	0,26	0,21	0,21	0,16	0,23
0,0 m		0,90	0,90	0,47	0,64	0,62	0,62	0,30	0,45	0,44	0,44	0,23	0,34	0,32	0,32	0,18	0,26	0,28	0,28	0,17	0,29
		0,57	0,57	0,44	0,64	0,39	0,45	0,30	0,44	0,29	0,29	0,22	0,33	0,22	0,22	0,17	0,26	0,21	0,21	0,16	0,23
-0,75 m		0,68	0,68	0,41	0,79	0,50	0,50	0,29	0,51	0,35	0,35	0,22	0,37	0,26	0,23	0,18	0,23	-	-	-	-
		0,56	0,56	0,39	0,77	0,38	0,39	0,29	0,51	0,28	0,28	0,21	0,37	0,26	0,23	0,17	0,23	-	-	-	-

Hoogte lepeldraaipunt		Lastafstand vanaf draaikransmiddelpunt																			
Lepelsteel 1150 mm		1,5 m				2,0 m				2,5 m				3,0 m				3,25 m			
		VI	VU	VI	VU	VI	VU	VI	VU	VI	VU	VI	VU	VI	VU	VI	VU	VI	VU	VI	VU
2,0 m		-	-	-	-	-	-	-	-	0,29	0,29	0,23	0,28	0,33	0,33	0,20	0,31	-	-	-	-
		-	-	-	-	-	-	-	-	0,28	0,28	0,23	0,28	0,23	0,23	0,20	0,31	-	-	-	-
1,0 m		0,77	0,77	0,49	0,75	0,46	0,46	0,44	0,45	0,38	0,38	0,26	0,38	0,33	0,33	0,19	0,26	-	-	-	-
		0,56	0,56	0,49	0,75	0,42	0,42	0,44	0,45	0,30	0,30	0,26	0,38	0,23	0,23	0,19	0,26	-	-	-	-
0,0 m		0,85	0,85	0,50	0,68	0,60	0,60	0,34	0,46	0,44	0,44	0,24	0,33	0,32	0,32	0,19	0,26	0,25	0,25	0,17	0,24
		0,54	0,54	0,49	0,68	0,38	0,38	0,34	0,45	0,29	0,29	0,24	0,32	0,21	0,21	0,19	0,24	0,18	0,18	0,16	0,24
-0,75 m		0,70	0,70	0,45	0,76	0,54	0,54	0,32	0,52	0,38	0,38	0,24	0,38	0,23	0,23	0,19	0,25	-	-	-	-
		0,52	0,52	0,44	0,72	0,38	0,38	0,32	0,52	0,26	0,26	0,23	0,38	0,23	0,23	0,19	0,24	-	-	-	-

Alle opgegeven waarden in ton (t) zijn volgens ISO 10567 vastgesteld en omvatten een stabiliteitsfactor van 1,33 of 87% van de hydraulische hefcapaciteit. Alle waarden zijn berekend met snelwisselaar, maar zonder lepel.
Bij gemonteerd werkgereedschap moet het eigengewicht van de werkgereedschappen worden afgetrokken van de toegestane nuttige last.
Uitrusting: rubberen rupsketting.
Afkortingen: VI = verzetloopwerk ingeschoven, VU = verzetloopwerk uitgeschoven

WERKGEREEDSCHAPPEN

LEPEL

Dieplepel, SW	250 mm breed, inhoud 21 l, 27 kg
Dieplepel, SW	300 mm breed, inhoud 26 l, 30 kg
Dieplepel, SW	400 mm breed, inhoud 37 l, 35 kg
Dieplepel, SW	500 mm breed, inhoud 48 l, 41 kg
Dieplepel, SW	600 mm breed, inhoud 59 l, 46 kg
Slotenreiniger, SW	1000 mm breed, inhoud 91 l, 79 kg
Zwenklepel, SW	1000 mm breed, inhoud 49 l, 79 kg

GRIJPER

Tweeschalengrijper GL 1250, pendelrem	schalenset 250 mm breed, inhoud 45 l
Uitwerper	

OVERIGE WERKGEREEDSCHAPPPEN

Hydraulische hamer	Aanbouwfrees
Grondboor	Snelwisseladapter voor hydraulische hamer
Lasthaken, aan lepelsteel aanschroefbaar	Meer werkgereedschappen op aanvraag

EXTRA UITRUSTINGEN

RUPSKETTINGVARIANTEN

Rubber rupsketting (Long pitch), 230 mm breed	

ONDERWAGEN

Loopwerk, hydraulische breedteverstelling (990 – 1340 mm)	

GIEK

Monogiek, met verlengde lepelsteel 1150 mm	

RIJAANDRIJVING

2e Rijstand, rijsnelheid 0 – 4,2 km/h	

HYDRAULIEK

Schaeff 'Fingertip'-besturing (elektro-proportioneel) voor hulpstuurkring voor werkgereedschappen op de rechter joystick, inclusief stopfunctie voor continubedrijf, bediening via rolschakelaar	Schaeff 'Fingertip'-besturing (elektro-proportioneel) met tweede hulpstuurkring op de linker joystick, inclusief stopfunctie voor continubedrijf, bediening via rolschakelaar
Leidingbreukbeveiliging/lasthoudklep voor giek- en lepelsteelcilinder	Bio-olievulling esterbasis HLP 68 (Panolin)
Snelkoppelingen voor stuurkring voor werkgereedschappen (hamerhydrauliek) incl. drukloze retour	Aanvullende set "Grijper openen/sluiten", zonder snelkoppelingen, voor standaard lepelsteel
Snelkoppelingen voor 2e extra besturingscircuit	Snelkoppelingen voor aanvullende set "Grijper openen/sluiten"
Snel-/Langzaamschakelaar op schuifbladhendel	

BESTUURDERSSTAND

Bestuurdersstoel (basisuitvoering), stoffen bekleding	

BESTUURDERSCABINE

Regenkap (regenbescherming)	FOPS - dakbeschermrooster
Verlichtingspakket: Uitbreiding tot 2 werklampen op de cabine voor en 1 achter rechts, 1 werklamp op de kraanarm en een geel zwaailicht	Radio-inbouwset (luidspreker)
Brandblusser, ABC poeder 2 kg	

OVERIGE HULPUITRUSTING

Mechanische snelwisselinrichting	Kraanlaaduitrusting
Mechanische snelwisselinrichting (originele "Lehnhoff"), naar keuze type MS01 of type MS03	Veiligheidspakket: Bevat Leidingbreukbeveiliging/lasthoudklep voor giek- en lepelsteelcilinder, brandblusser, diefstalbeveiliging en rijalarm
Akoestisch waarschuwingssignaal "Achteruitrijden", claxon uitschakelbaar	Speciale lak
Startblokkering, transpondersleutel(s)	
Overige hulpuitrusting op aanvraag	

SCHAEFF
A YANMAR BRAND

Yanmar Compact Germany GmbH
Kraftwerkstrasse 4
74564 Crailsheim, Duitsland

www.schaeff-yanmar.com

01-01-2017 · Alle afbeeldingen en gegevens kunnen afwijken van de standaarduitvoering. Wijzigingen voorbehouden.